取付金具明細	

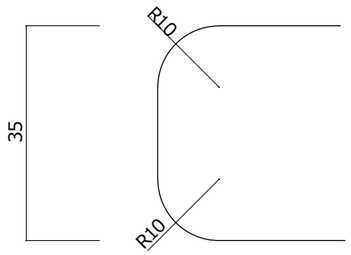

天板端部詳細

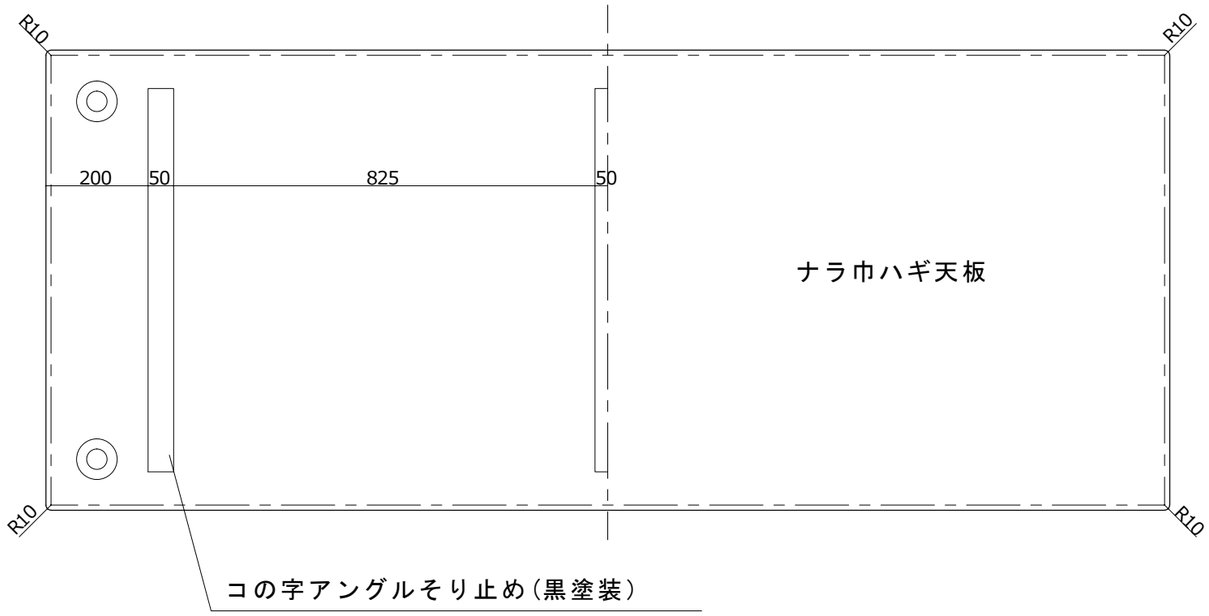

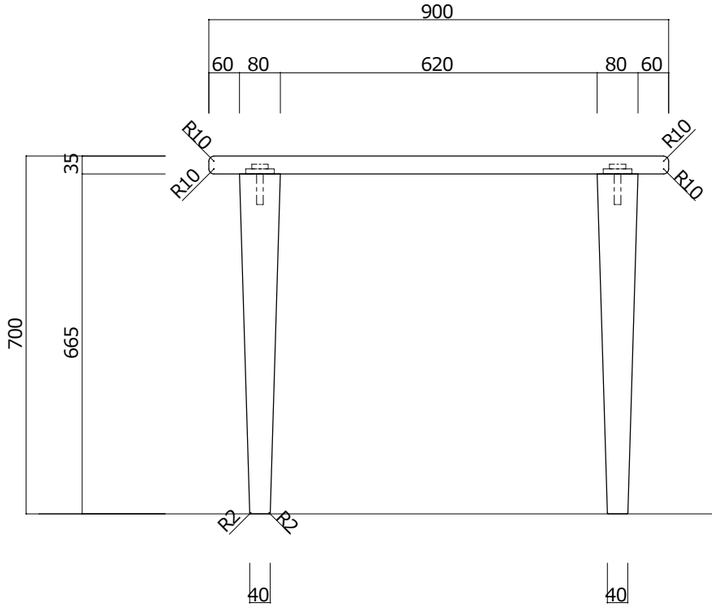

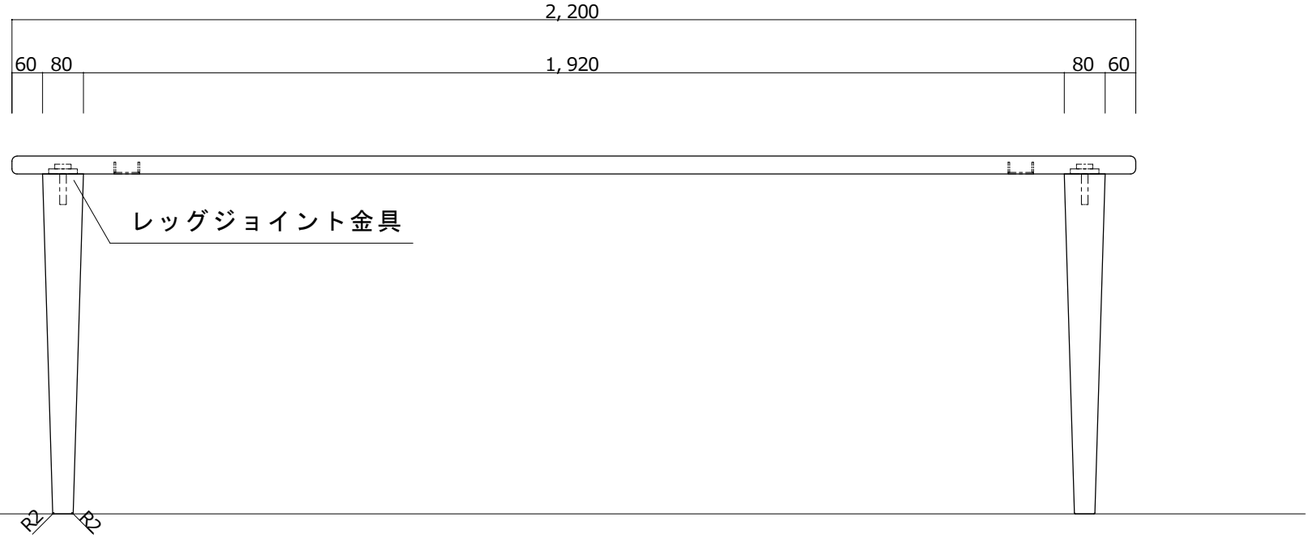

図面番号	品番 ＳＮ－３２８０	製品名 ダイニングテーブル	数量 1	材質 ナラ	色ソープフィニッシュ	改正
	縮　尺 １／１２　１／１	製作年月日 / 設計 -	検図 -	承認 -		